# 備前西地区大会　決勝トーナメント（10/12）
## 会場：岡山中央中学校体育館

**最終結果（地区代表）**

| | |
|---|---|
| 1位 | 京山 |
| 2位 | 高松 |
| 3位 | 桑田・中山 |
| 3位 | 東山 |
| 5位 | 市操山 |

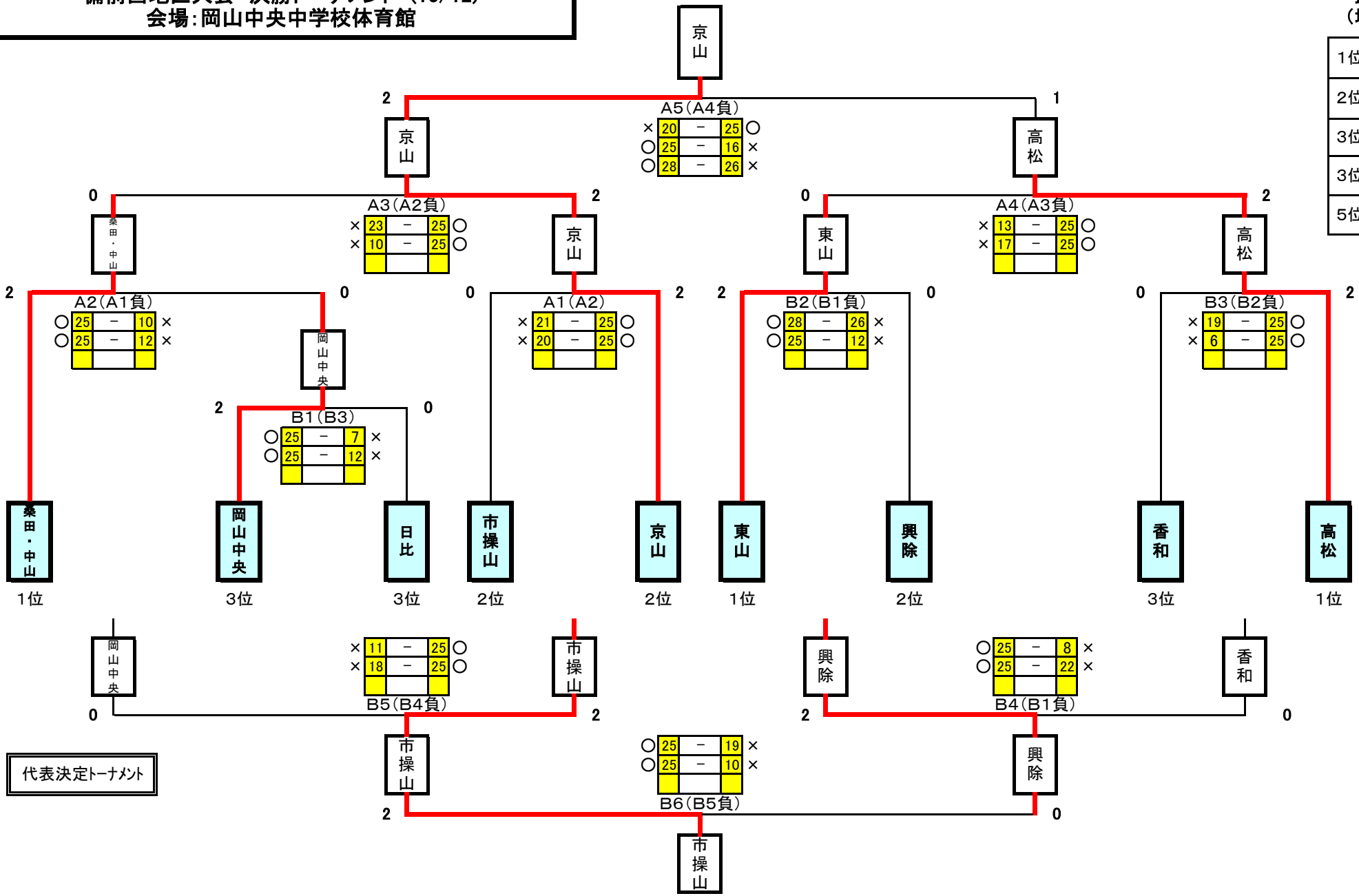


代表決定トーナメント