決勝トーナメント

8月5日（金）

男　子

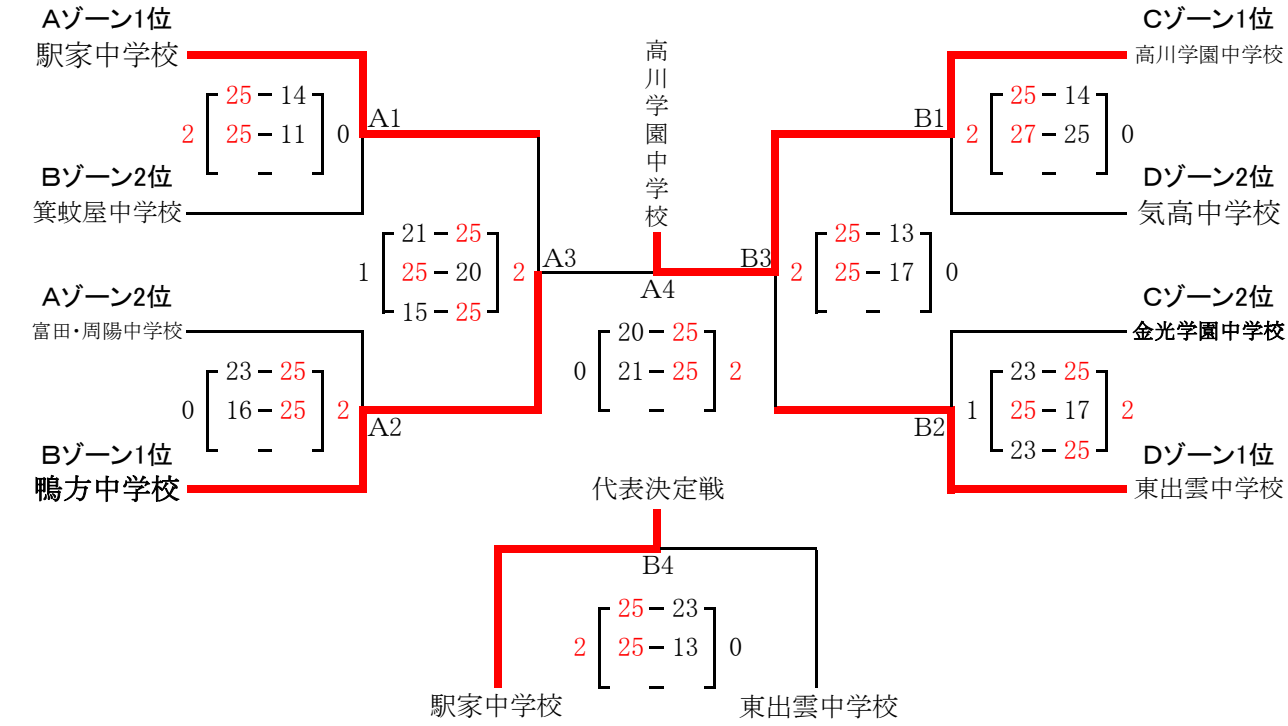

優勝　　山口県　高川学園中学校　　準優勝　　岡山県鴨方中学校

第三位　　広島県駅家中学校　　島根県東出雲中学校

女　子

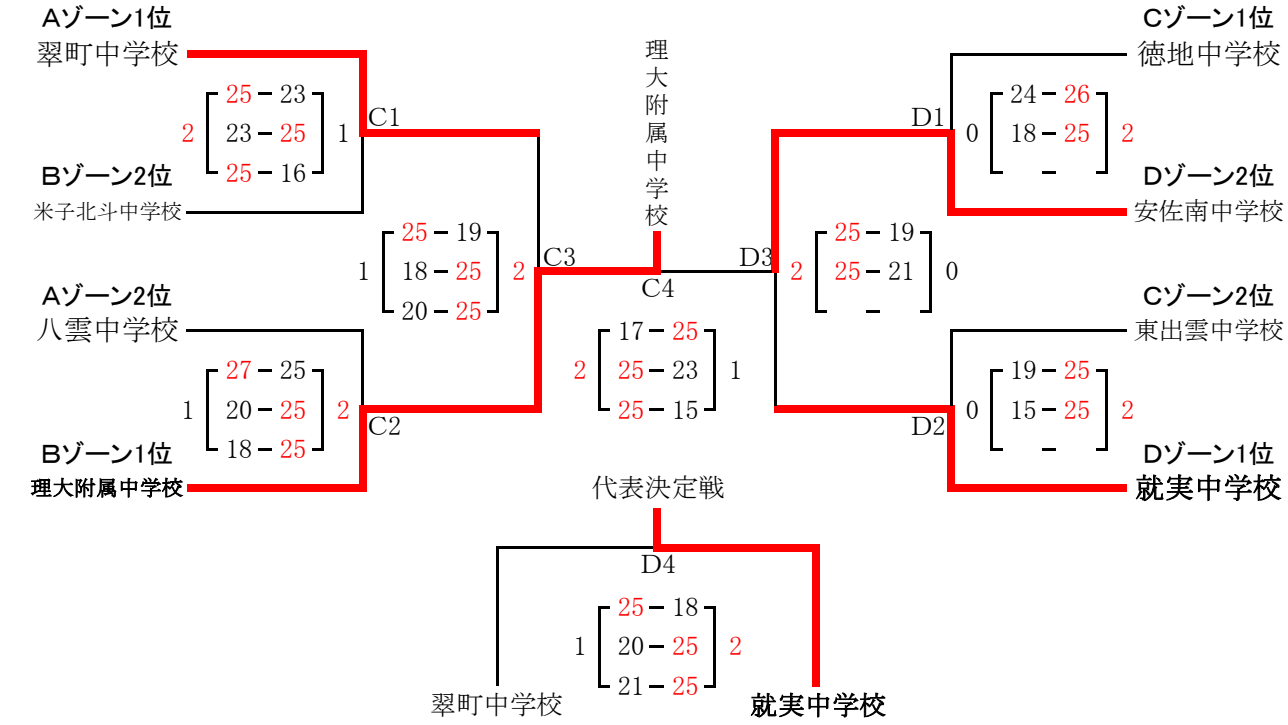

優勝　　岡山県岡山理科大学附属中学校　　準優勝　　広島県安佐南中学校

第三位　　岡山県就実中学校　　広島県翠町中学校