備前西地区中学校秋季大会　決勝トーナメント（10／16,17）　浦安総合文化体育館

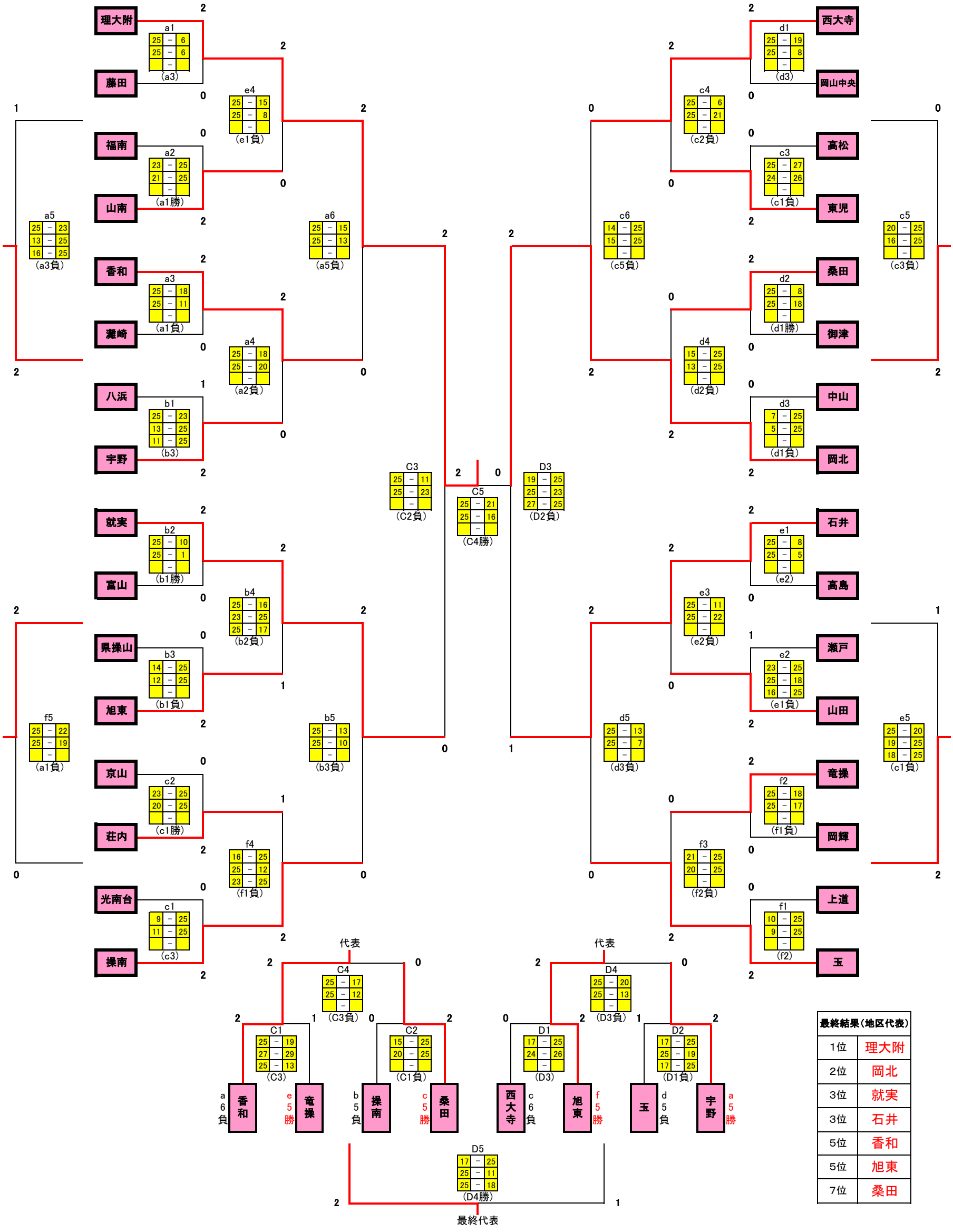

最終結果（地区代表）	
1位	理大附
2位	岡北
3位	就実
3位	石井
5位	香和
5位	旭東
7位	桑田