平成２８年度 備前西地区中学校夏季大会 バレーボール競技女子組合せ

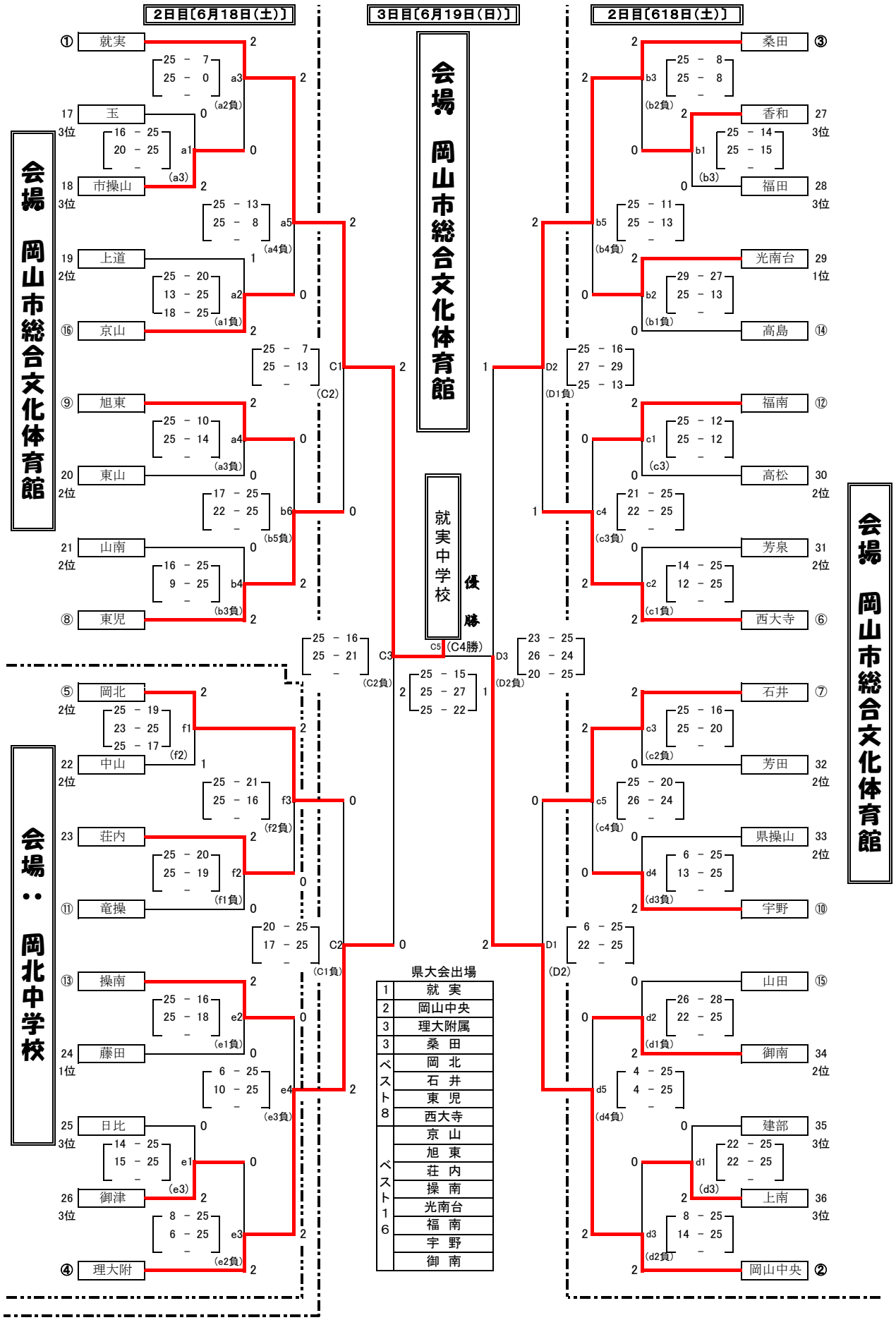

*生徒役員
〇生徒役員は上記(　)内のチーム
*アルファベット
〇小文字は大会2日目(18日)
大文字は大会3日目(19日)のコート試合順を表す。