備前西地区中学校夏季大会　女子（２・３日目）記録　（４６チーム）

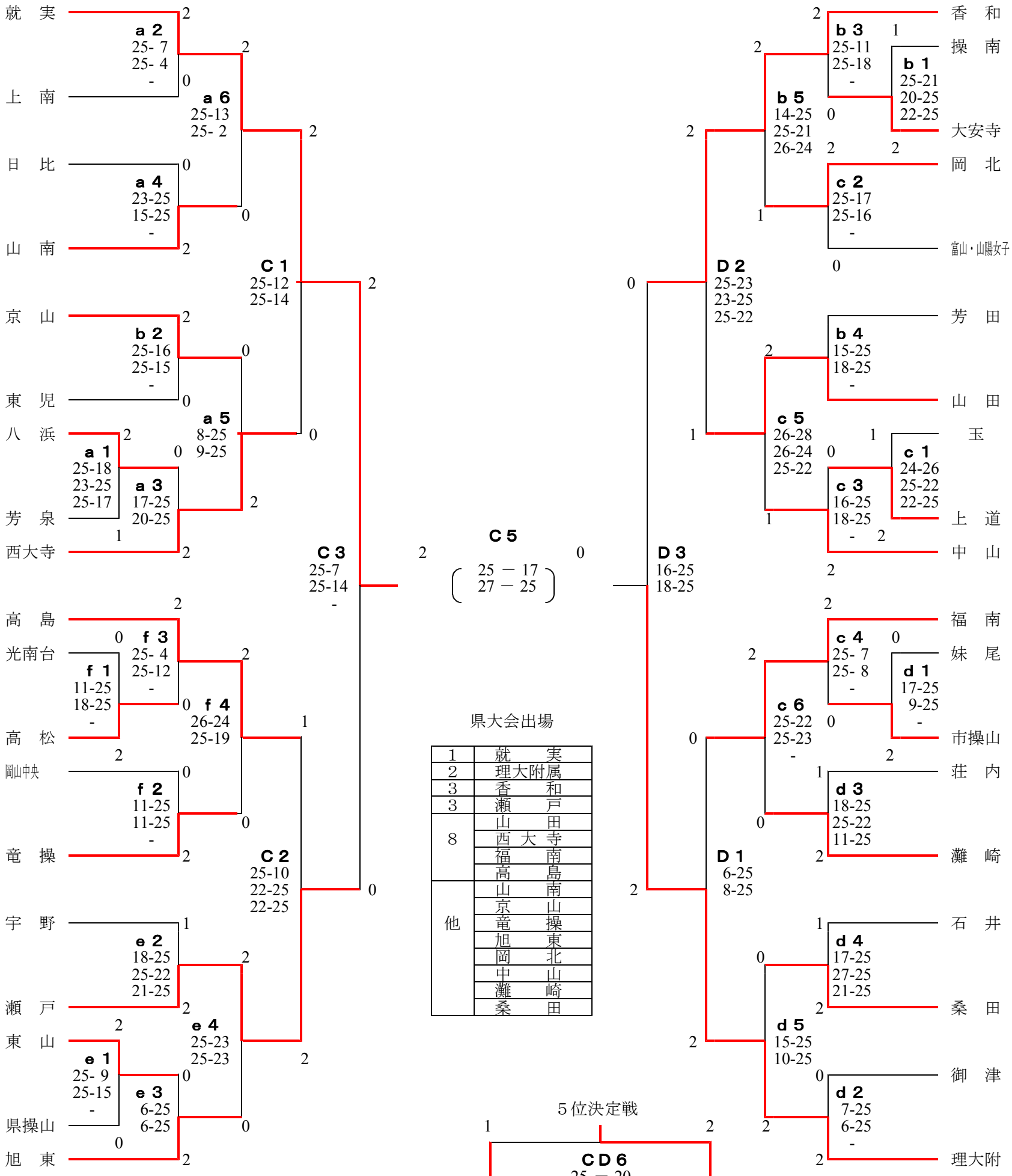

県大会出場

1	就　実
2	理大附属
3	香　和
3	瀬　戸
8	山　田
	西大寺
	福　南
	高　島
他	山　南
	京　山
	竜　操
	旭　東
	岡　北
	中　山
	灘　崎
	桑　田

５位決定戦

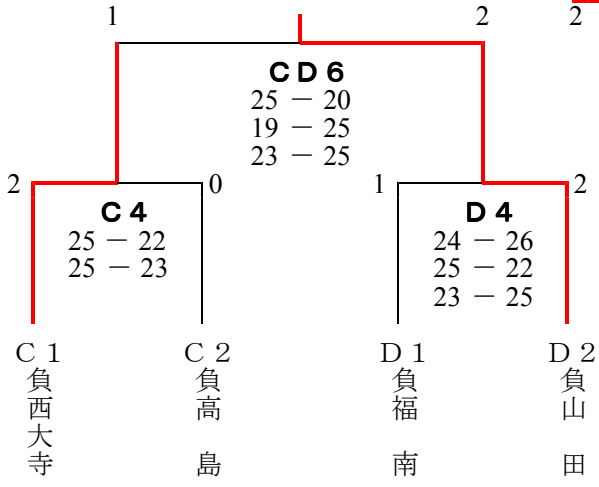
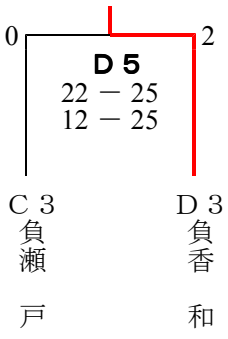
３位決定戦