＜女子2日目　県大会出場決定戦＞　美咲町中央総合体育館

使用球（女子：ミカサ）

＜Gゾーン＞

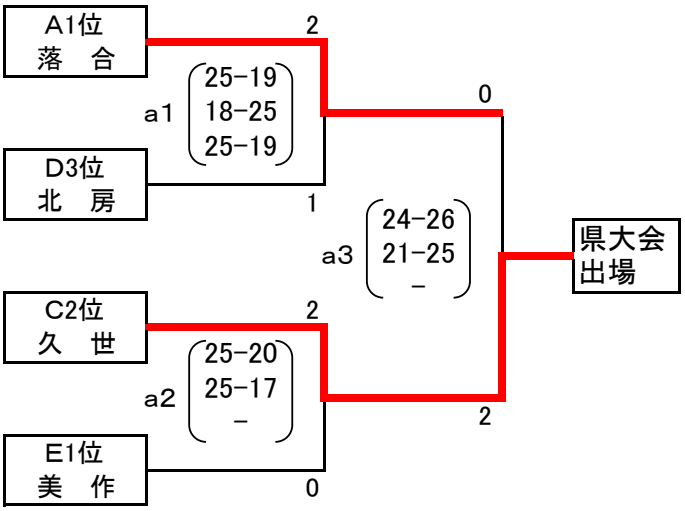

＜Hゾーン＞

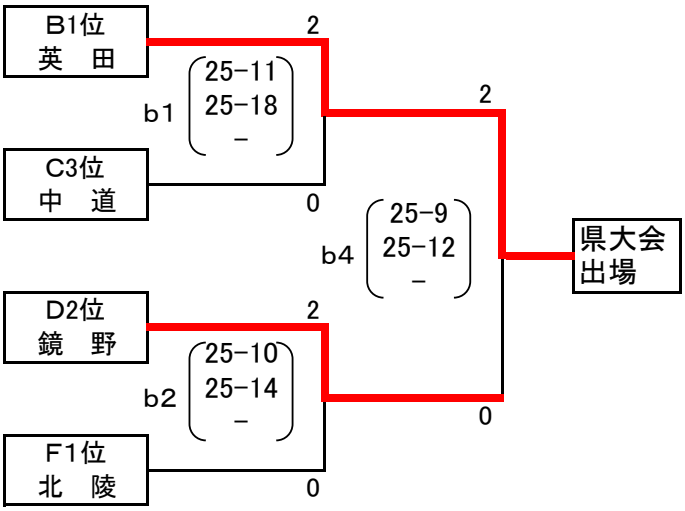

＜I ゾーン＞

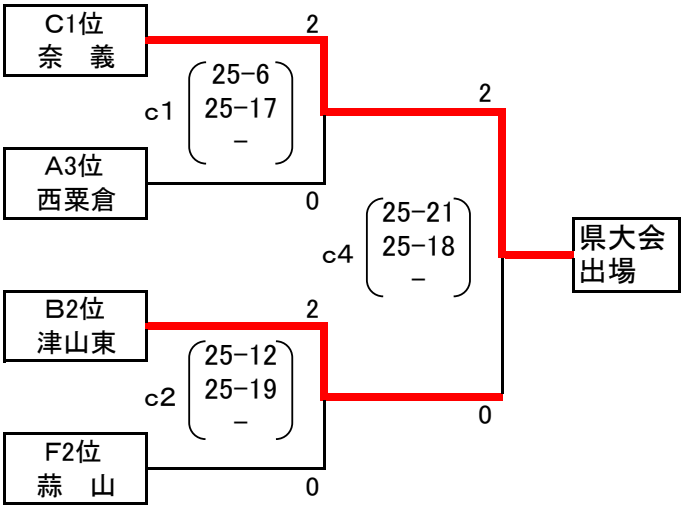

＜Jゾーン＞

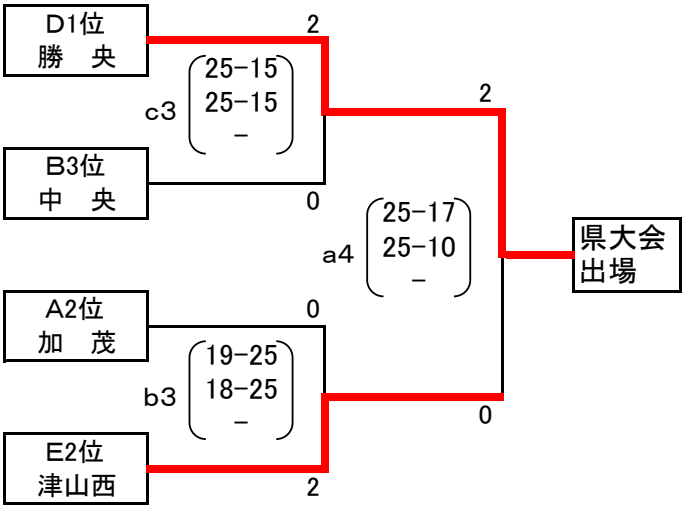

＜生徒役員について＞

・第1試合　　各コートの第2試合の2チームより4名ずつ

・第2試合　　各コートの前の試合の敗者チームから8名

　～第4試合

以上の結果より

県大会出場チーム

久世	中学校
英田	中学校
奈義	中学校
勝央	中学校