備前西地区中学校夏季大会　女子（２・３日目）記録　（４７チーム）

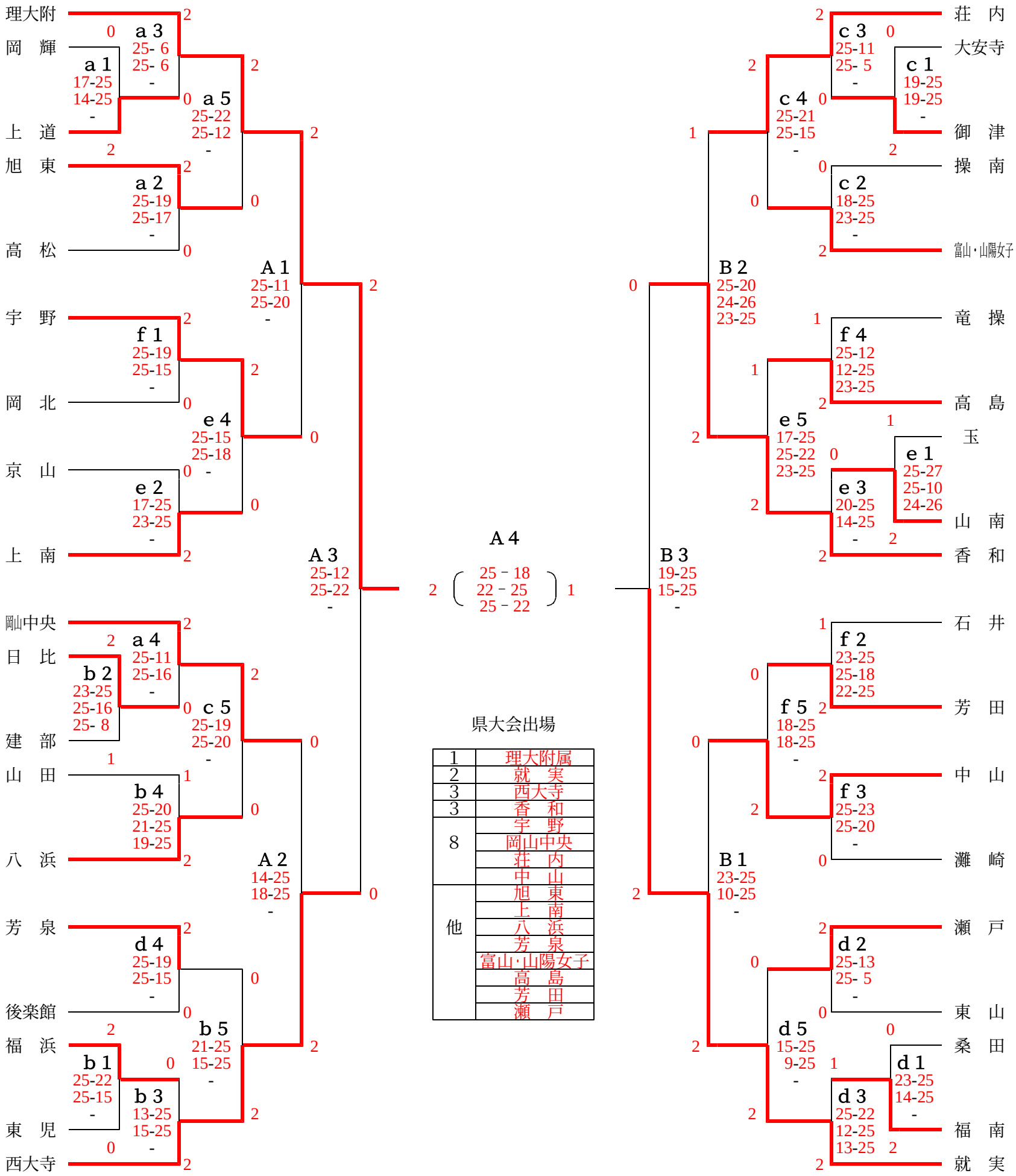

県大会出場

1	理大附属
2	就　実
3	西大寺
3	香　和
8	宇　野
	岡山中央
	荘　内
	中　山
他	旭　東
	上　南
	八　浜
	芳　泉
	富山･山陽女子
	高　島
	芳　田
	瀬　戸