平成２３年度倉敷市域中学校バレーボール大会

第二日目　男　子
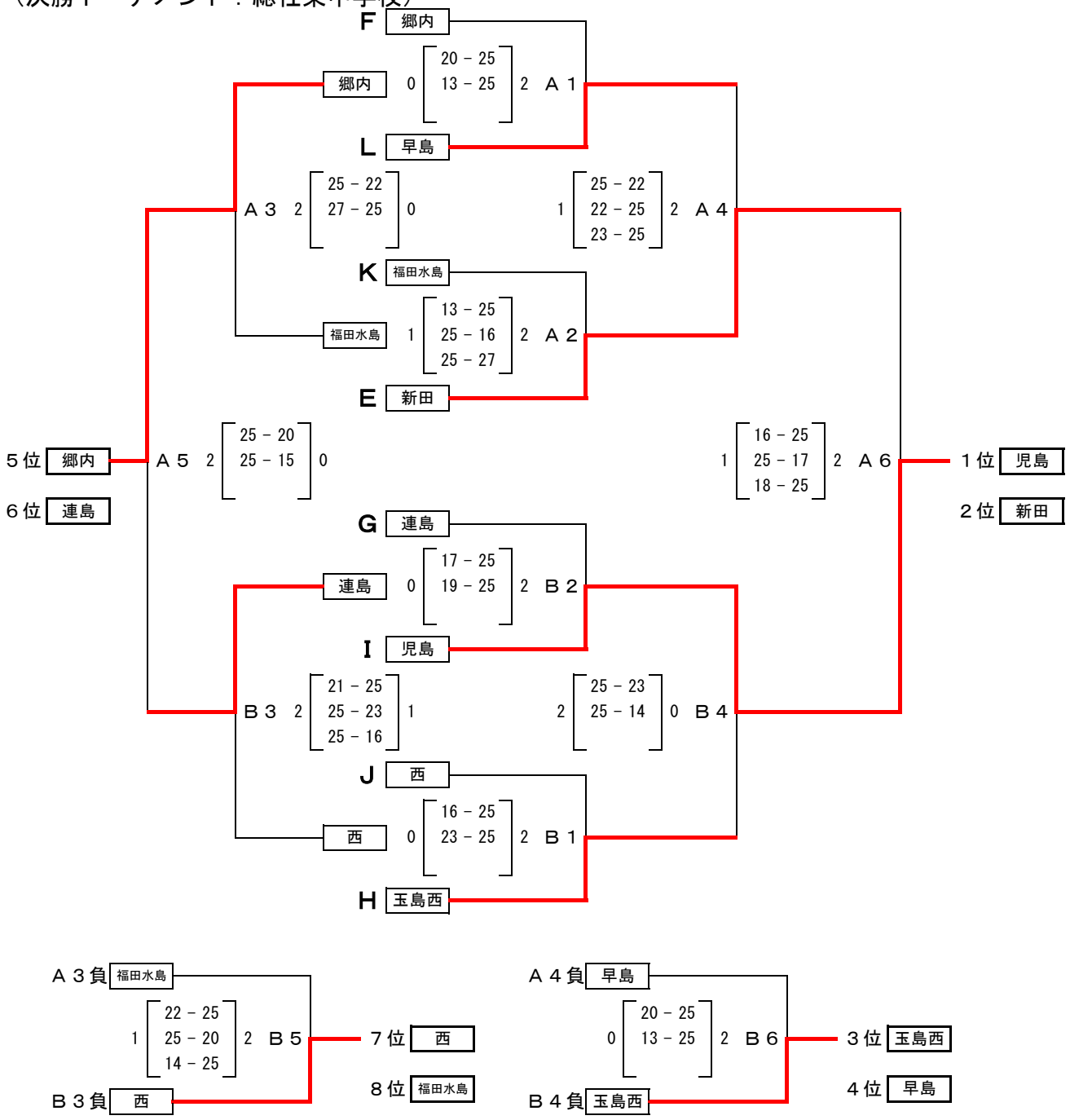
（決勝トーナメント：総社東中学校）