令和７年度備南東地区中学校新人体育大会　　バレーボール競技（女子）

第１日目【９/２７(土)　a,bコート　　東中学校体育館　　c,dコート　　真備東中学校体育館】　　第２日目【９/２８(日)　B,Cコート　　中山体育館】

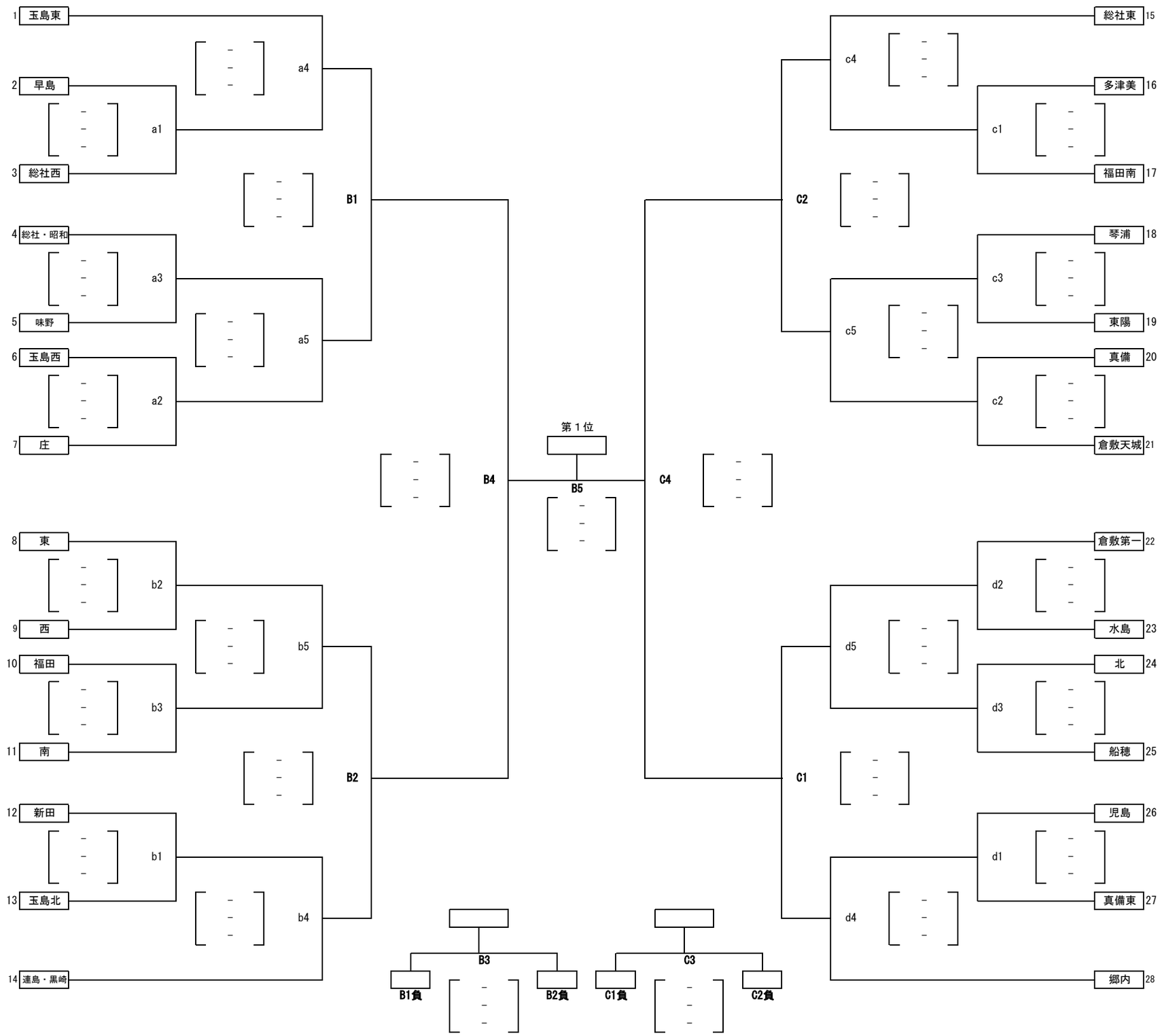

第１日目　a,b,c,dコート		
第１試合	生徒役員	第３試合両者
	審判	第３試合両者
第２試合	生徒役員	第１試合両者
	審判	第１試合両者
第３試合	生徒役員	第２試合両者
	審判	第２試合両者
第４試合	生徒役員	第５試合両者
	審判	第５試合両者
第５試合	生徒役員	第４試合両者
	審判	第４試合両者

第２日目　B,Cコート		
第１試合	生徒役員	第２試合両者
	審判	第２試合両者
第２試合	生徒役員	第１試合両者
	審判	第１試合両者
第３試合	生徒役員	第１試合・第２試合　勝ち
	審判	第１試合・第２試合　勝ち
第４試合	生徒役員	第１試合・第２試合　負け
	審判	第１試合・第２試合　負け
第５試合	生徒役員	第４試合　負け
	審判	第４試合　負け

県大会出場チーム（６校）	
第１位	
第２位	
第３位	
第３位	
第５位	
第５位	

a,bコート　　東中学校

会場責任者	
競技委員長	
総務委員長	
審判委員長	

c,dコート　　真備東中学校

会場責任者	
競技委員長	
総務委員長	
審判委員長	

B,Cコート　　中山公園体育館

会場責任者	
競技委員長	
総務委員長	
審判委員長	