春の中学バレーボール大会　備前西地区予選会　予選グループ戦（2/10）会場：岡山市立高松中学校

Ⅰ組

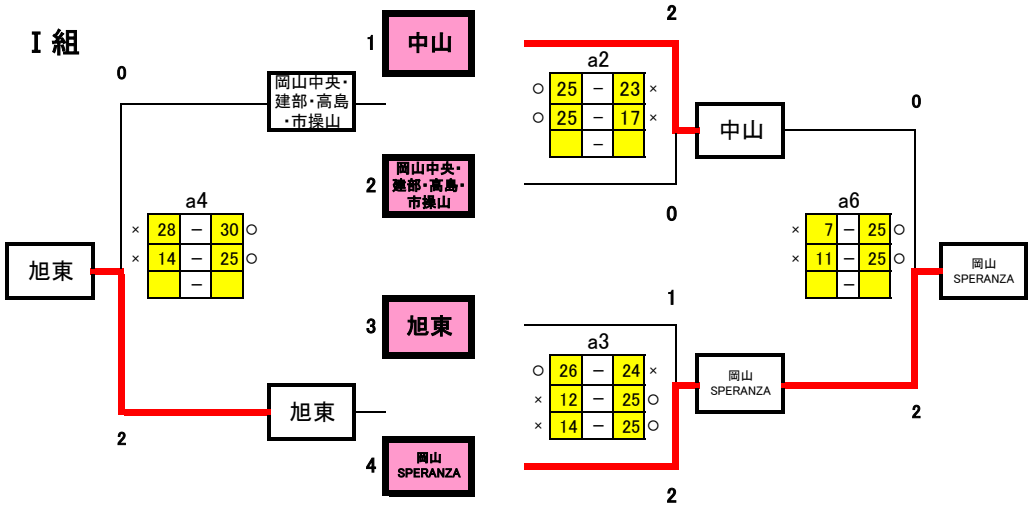

Ⅱ組

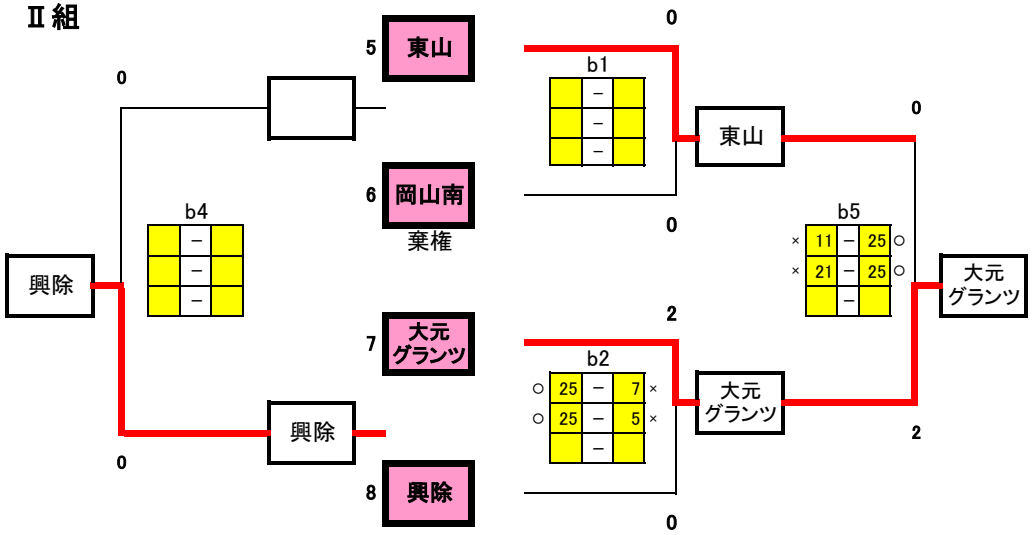

Ⅲ組

		山南学園・西大寺・上南	高松	京山	勝	得セット	失セット	セット率	得点	順位
9	山南学園・西大寺・上南		a1 ○ 2（○ 25 － 10 ×／○ 25 － 14 ×）0	a5 ○ 2（○ 25 － 7 ×／○ 25 － 11 ×）0	2	4	0	4	100	1
10	高松	a1 × 0（× 10 － 25 ○／× 14 － 25 ○）2		b3 ○ 2（○ 25 － 20 ×／○ 26 － 24 ×）0	1	2	2	1	75	2
11	京山	a5 × 0（× 7 － 25 ○／× 11 － 25 ○）2	b3 × 0（× 20 － 25 ○／× 24 － 26 ○）2		0	0	4	0	62	3

予選グループ戦結果

	Ⅰ組	Ⅱ組	Ⅲ組
1位	岡山SPERANZA	大元グランツ	山南学園・西大寺・上南
2位	中山	東山	高松
3位	旭東	興除	京山
4位	岡山中央・建部・高島・市操山		

※　に得点を入力

※　に学校名を入力

1日目生徒役員

	Aコート	Bコート
第1試合	9－10	5－6
	a3両者	11
第2試合	1－2	7－8
	9	b1勝
第3試合	3－4	10－11
	a2勝	b2勝
第4試合	a2負－a3負	b1負－b2負
	a3勝	10
第5試合	9－11	b1勝－b2勝
	a4負	b4両者
第6試合	a2勝－a3勝	
	a4勝	

※第3試合と第4試合の間は30分開ける