# 令和元年度倉敷市域中学校バレーボール大会

## 第一日目　女子

a，b，c，dコート　福田公園体育館　　e，fコート　福田南中学校　　g，hコート　福田中学校

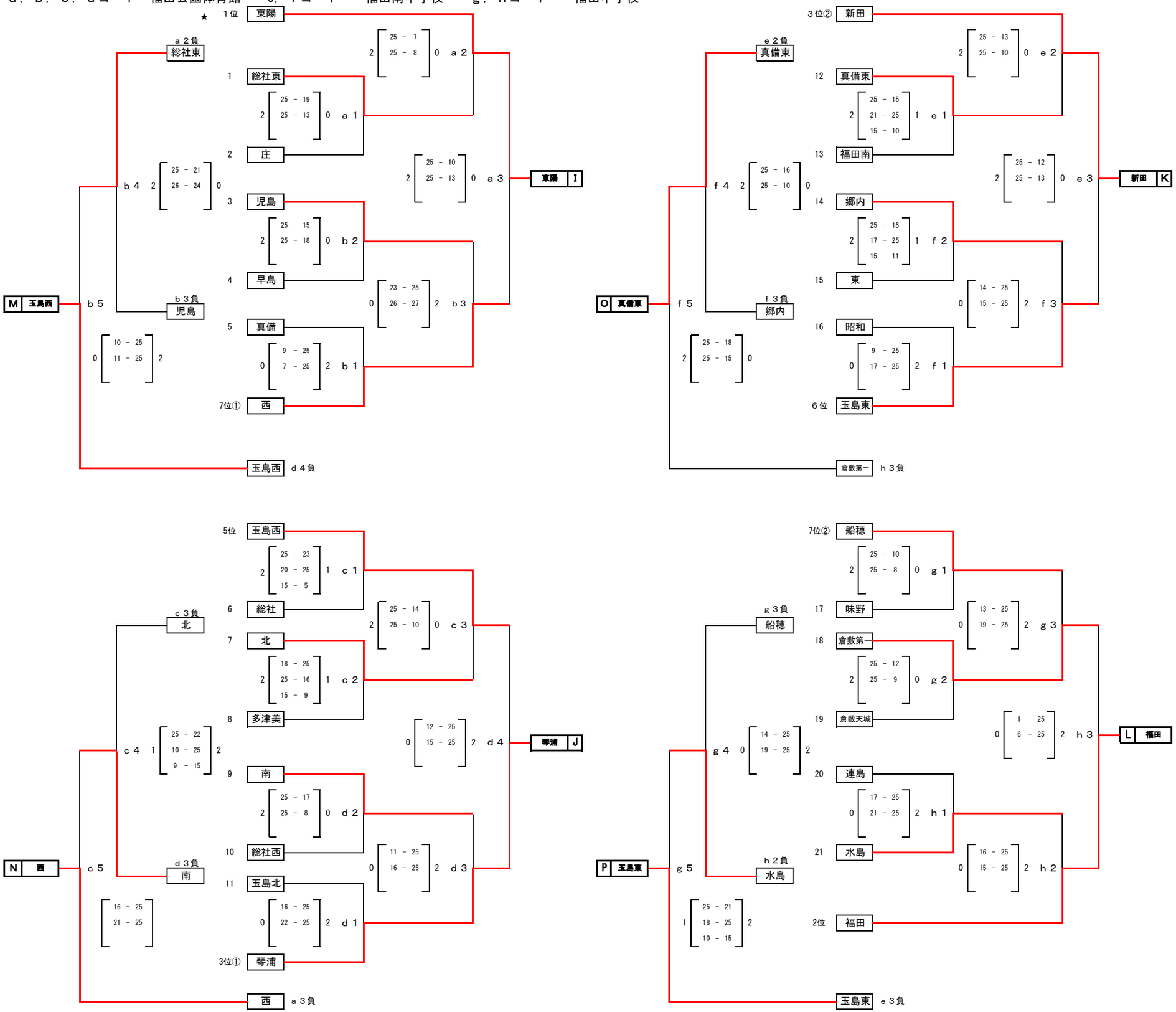


審判・補助員

a，e，h　コート

| | |
|---|---|
| 第１試合 | 第２試合10名 |
| 第２試合 | 第１試合負10名 |
| 第３試合 | 第１試合負10名 |

※足りない場合は試合のないチームから審判・生徒役員を出す

b，c，d，f，g　コート

| | |
|---|---|
| 第１試合 | 第２試合両者 |
| 第２試合 | 第１試合両者 |
| 第３試合 | 第１試合負，第２試合負 |
| 第４試合 | 第１試合負，第２試合負 |
| 第５試合 | 2日目決定ﾁｰﾑ，第４試合負 |

| | |
|---|---|
| 選手宣誓 | 会場校<br>もしくは　★ |