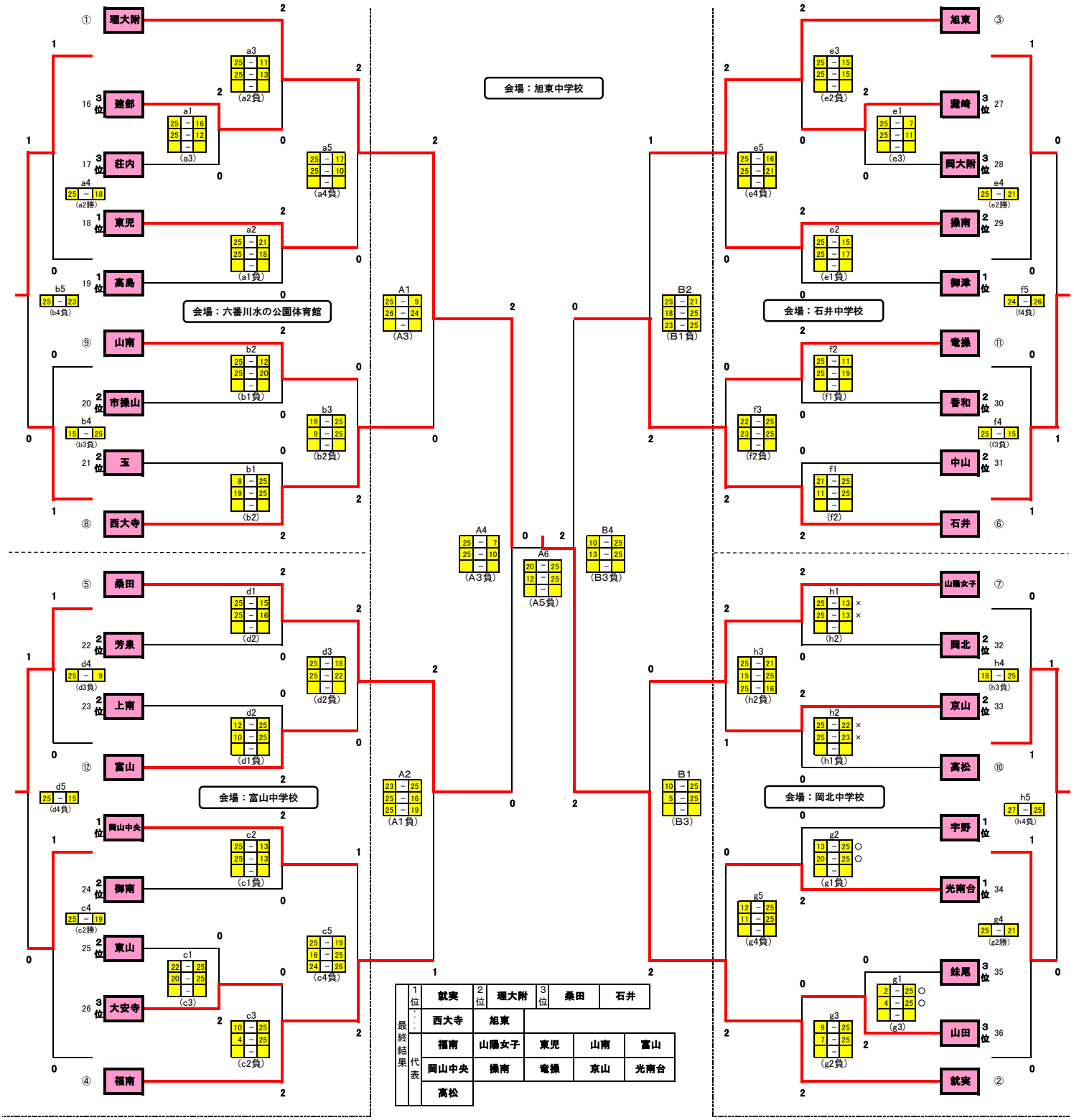# 令和元年度　備前西地区中学校夏季体育大会　女子決勝トーナメント　結果