平成２９年度倉敷市域中学校バレーボール大会

第一日目　女子

a，bコート倉敷第一中学校　c，dコート倉敷体育館　e，fコート福田南中学校　g，hコート福田中学校

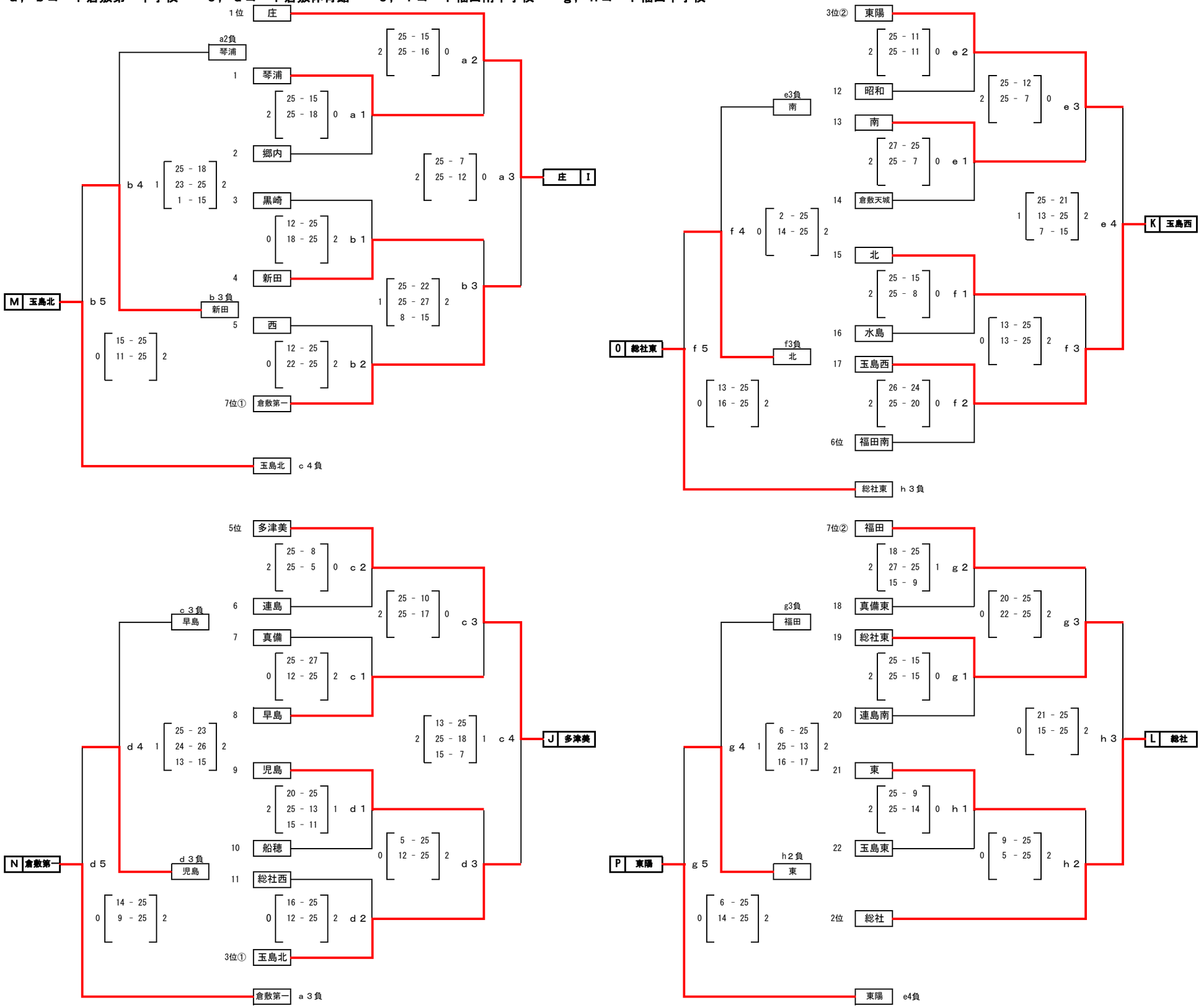

審判・補助員

a，h　コート

第１試合	第２試合10名
第２試合	第１試合負10名
第３試合	第１試合負10名

※足りない場合は試合のないチームから審判・生徒役員を出す

b，c，d，e，f，g　コート

第１試合	第２試合両者
第２試合	第１試合両者
第３試合	第１試合負，第２試合負
第４試合	第１試合負，第２試合負
第５試合	2日目決定ﾁｰﾑ，第４試合負

選手宣誓	会場校と★チーム

＊春中出場枠８チームは，a3, b5, c4, d5, e4, f5, h3, g5の勝者がそれぞれ春中出場決定となる。