平成２９年度　倉敷市域中学校バレーボール大会

第二日目　　男　　子
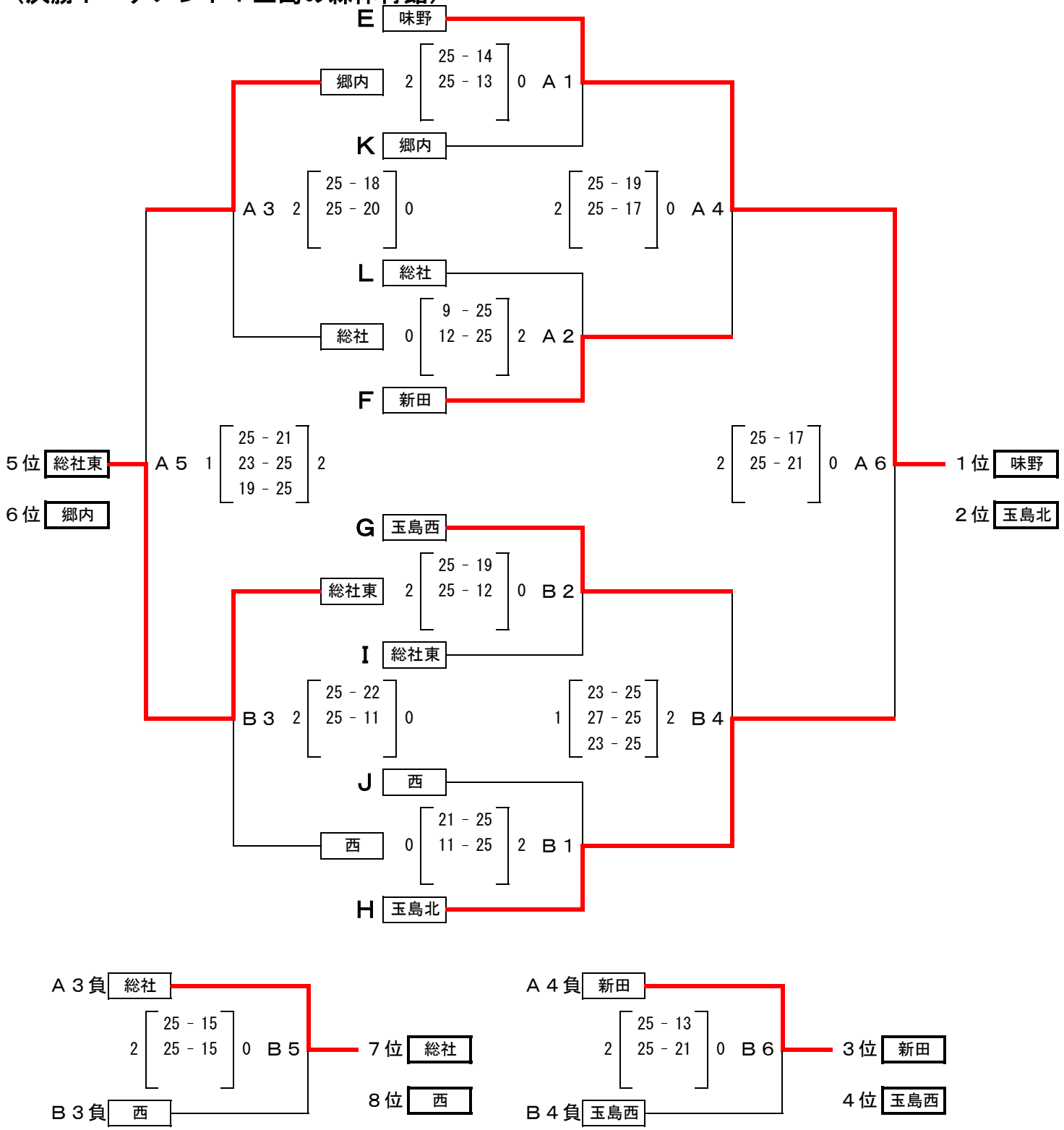
（決勝トーナメント：玉島の森体育館）