備前西地区中学校秋季大会　女子決勝トーナメント（10／12、13）

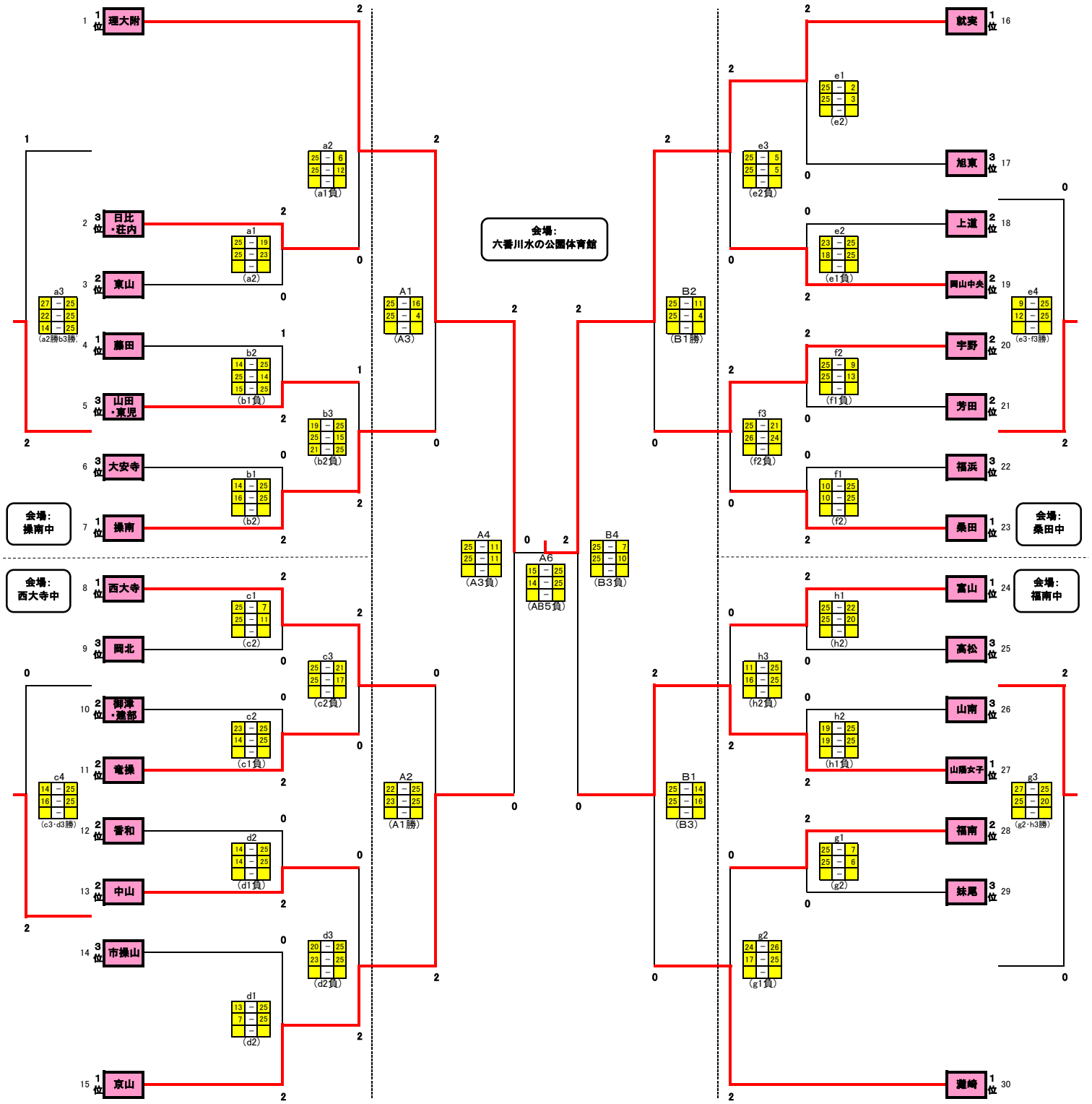
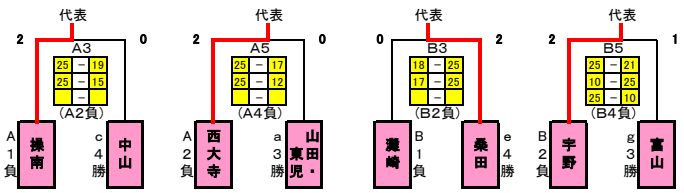
最終結果（地区代表）	
1位	就実
2位	理大附
3位	山陽女子
	京山
代表	操南
	西大寺
	桑田
	宇野