令和元年度　備前西地区大会　決勝トーナメント（6/16）
会場:岡山市立桑田中学校体育館

（　）内は生徒役員

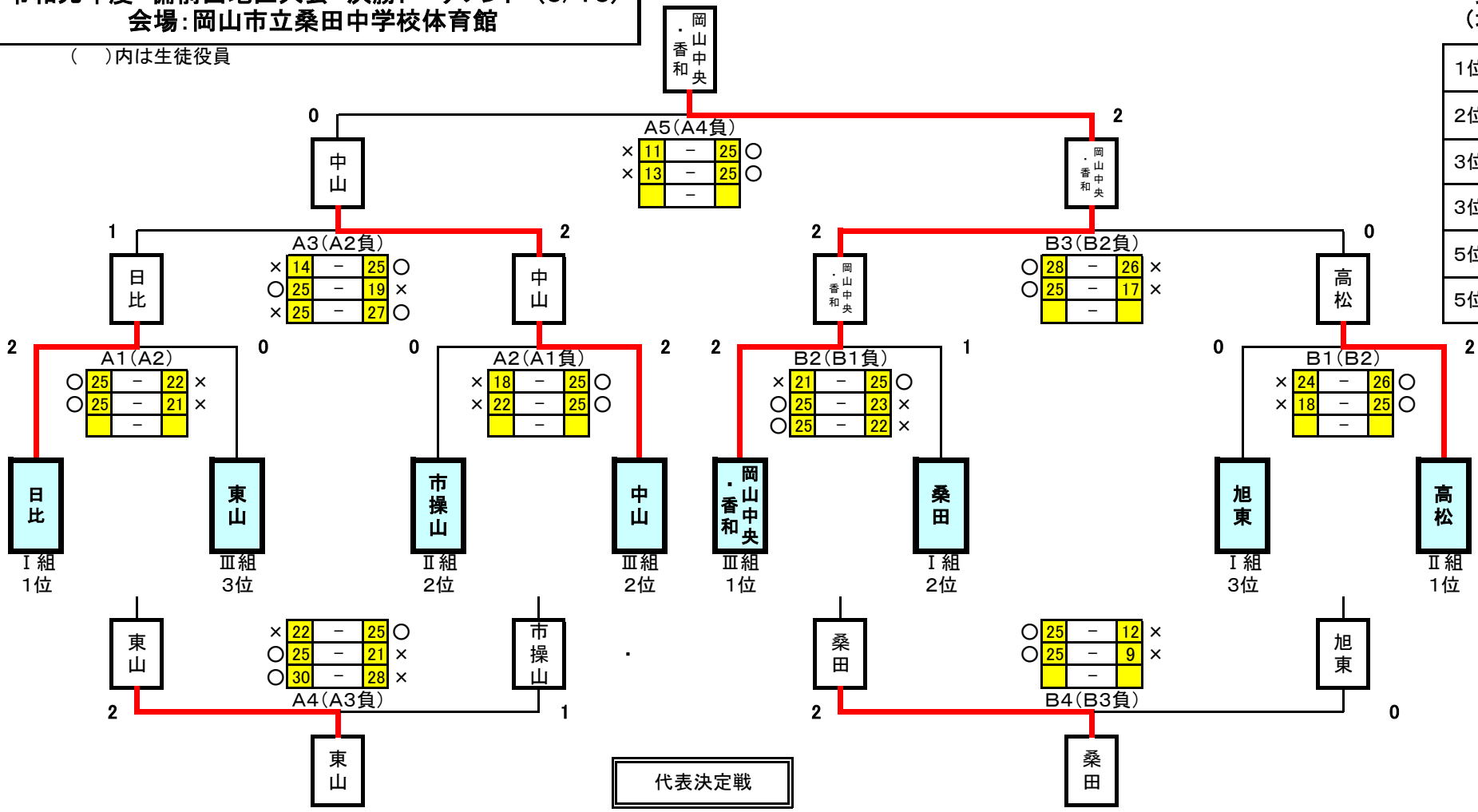

最終結果
（地区代表）

1位	岡山中央・香和
2位	中山
3位	日比
3位	高松
5位	東山
5位	桑田