平成３０年度　倉敷市域中学校バレーボール大会

第二日目　　男　　子
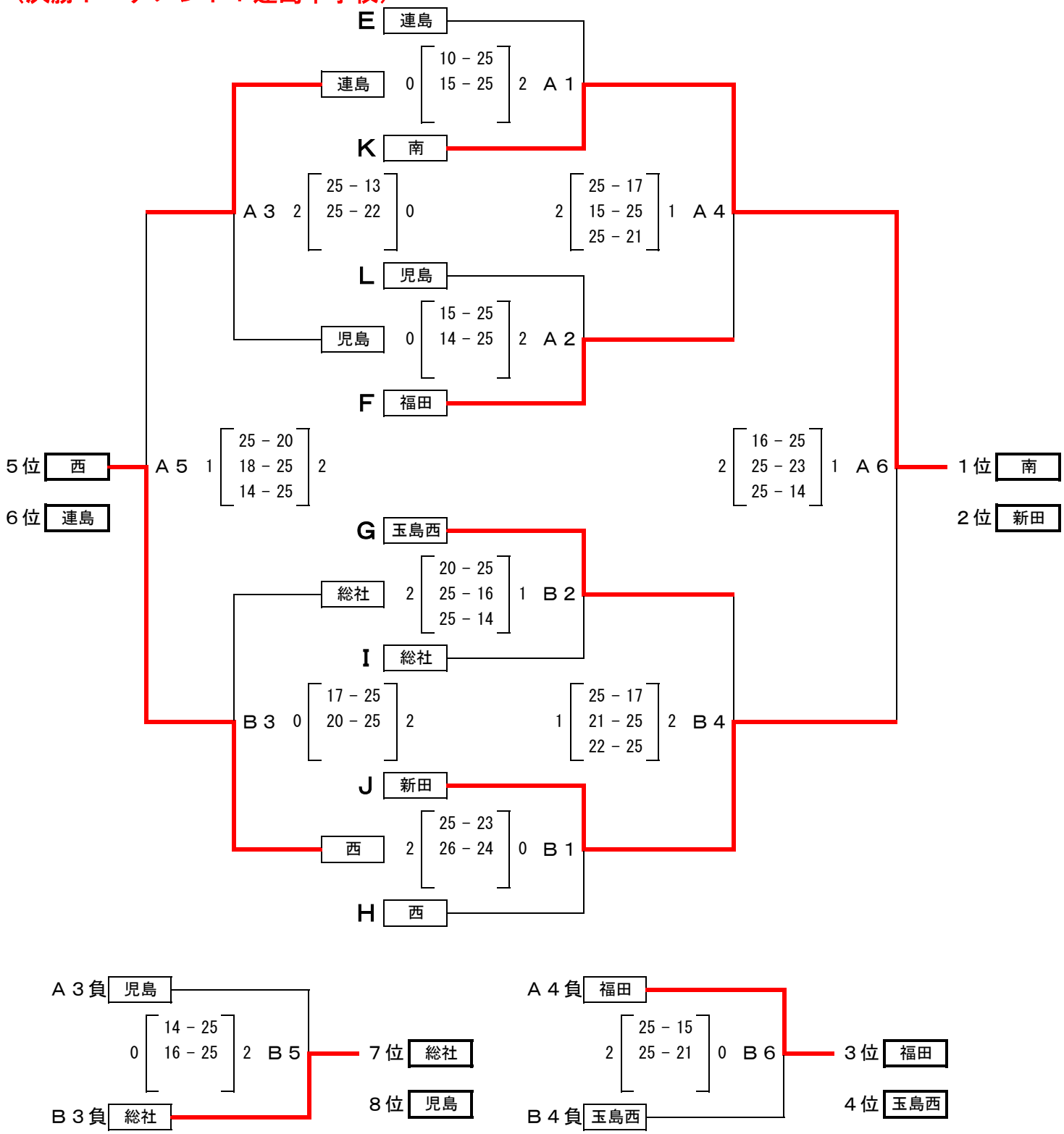
（決勝トーナメント：連島中学校）