平成30年度 備前西地区中学校夏季大会 バレーボール競技女子組合せ

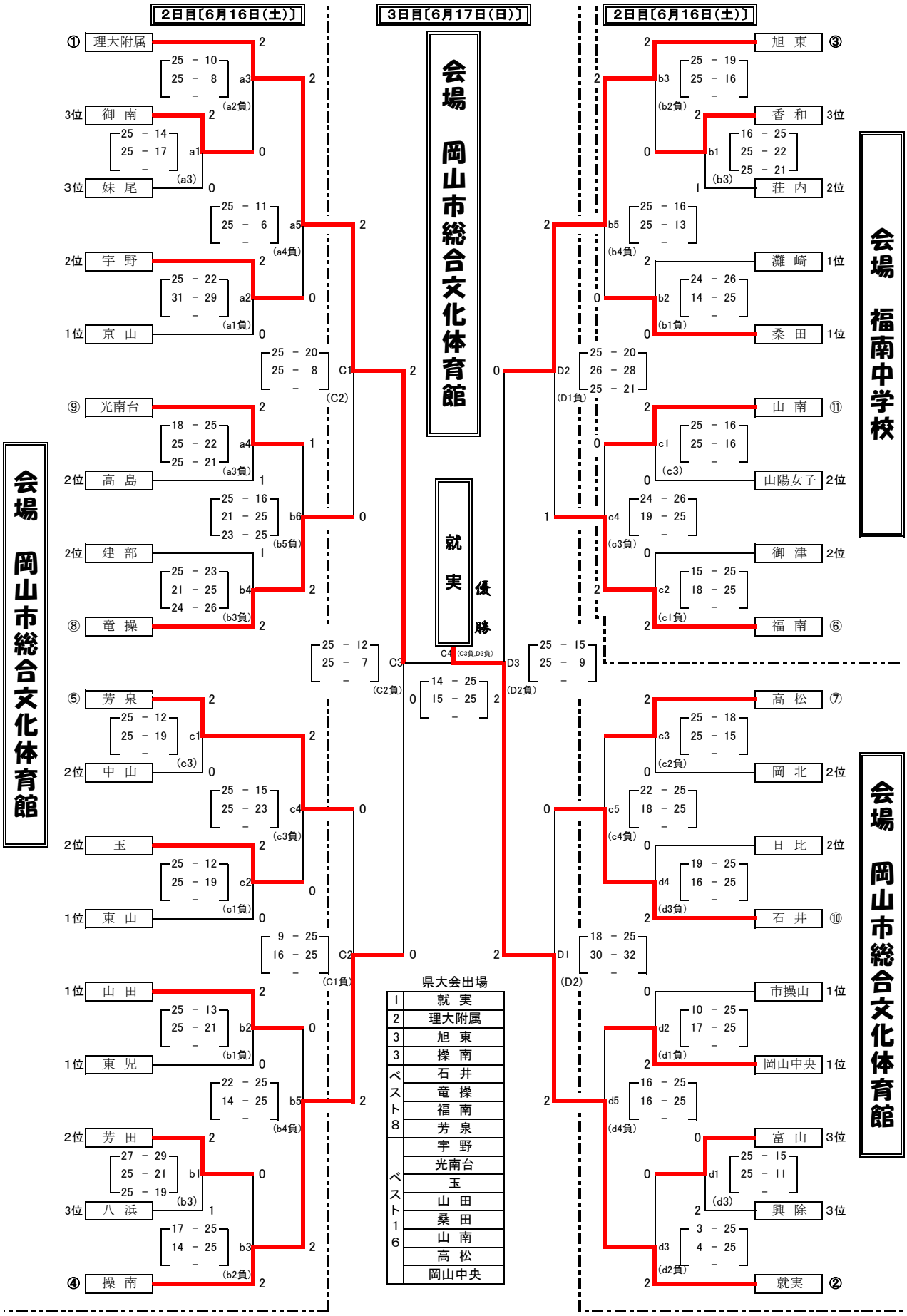

県大会出場	
1	就実
2	理大附属
3	旭東
3	操南
ベスト8	石井
	竜操
	福南
	芳泉
ベスト16	宇野
	光南台
	玉
	山田
	桑田
	山南
	高松
	岡山中央

*生徒役員
〇生徒役員は上記(　)内のチーム
*アルファベット
〇小文字は大会2日目(18日)
大文字は大会3日目(19日)のコート、
試合順を表す。