令和8年度　備前西地区中学校夏季大会
女子決勝トーナメント（6／20，21）

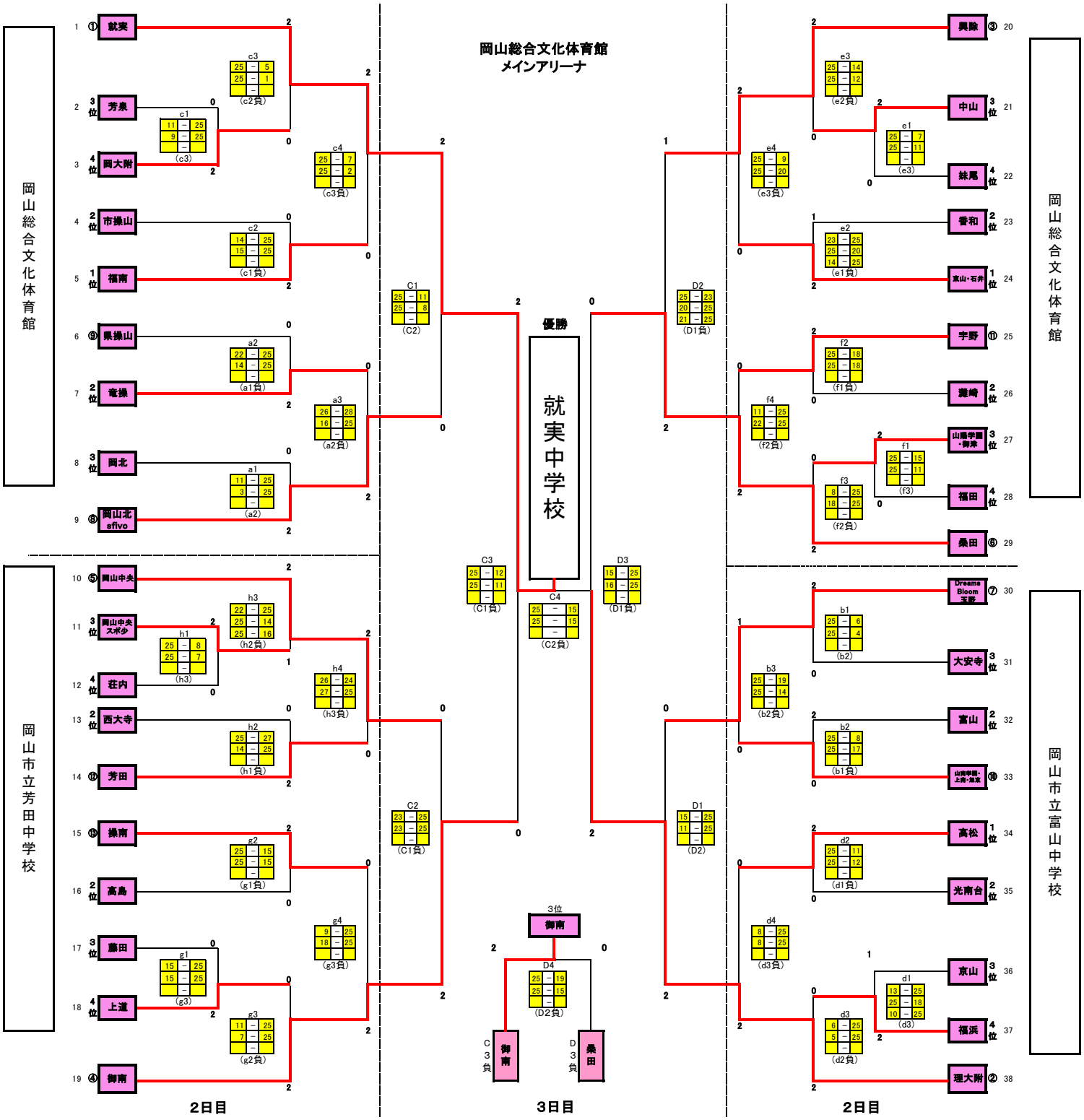

最終結果	1位	就実	2位	理大附	3位	御南	4位	桑田
	代表	岡山北sfivo		興除		岡山中央		Dreams Bloom 玉野
		福南		竜操		芳田		操南
		東山・石井		宇野		山南学園・上南・旭東		高松