備前西地区秋季大会　決勝トーナメント（10/15）
会場：岡山市立高松中学校

（　　）内は生徒役員

※ に点数を入力
それ以外は入力しないこと

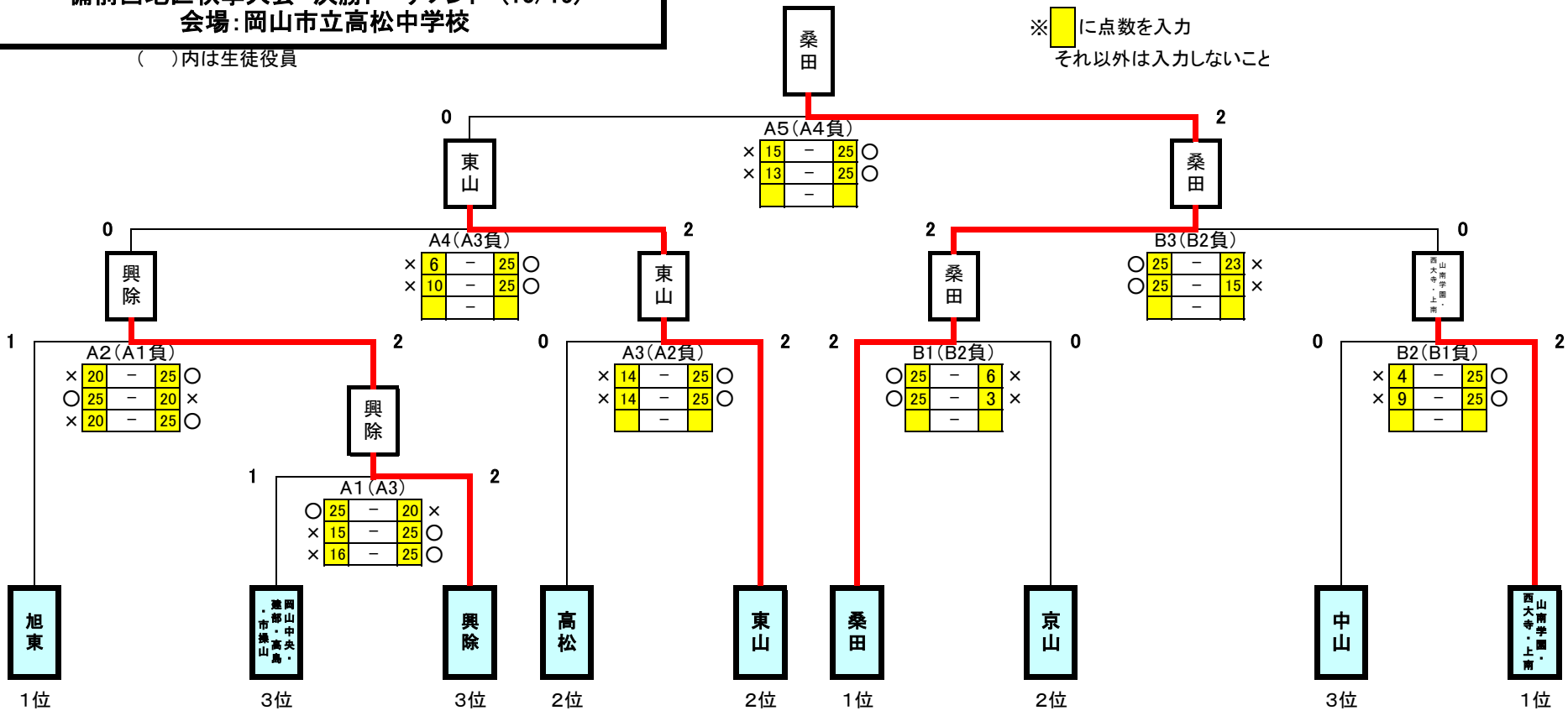

最終結果
（地区代表）

1位	桑田
2位	東山
3位	山南学園・西大寺・上南
3位	興除
代表	旭東
	岡山中央・建部・高島・市操山
	高松
	京山
	中山

※第3試合と第4試合の間は30分開ける
※試合が連続する場合は20分開ける