岡山市総合体育大会　女子トーナメント（8／25．26）

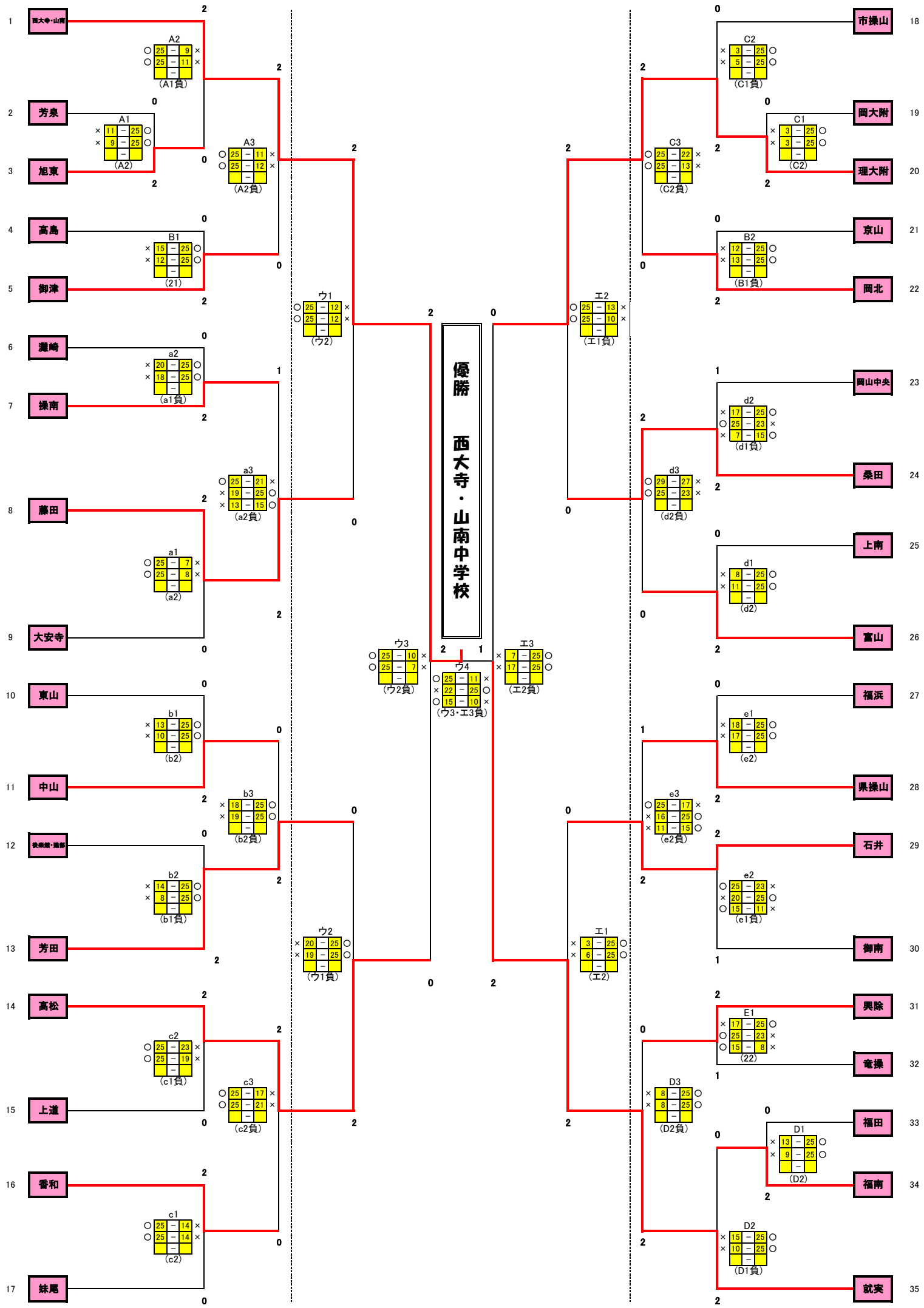

最終結果	
1位	西大寺・山南
2位	就実
3位	高松
	理大附